.Vodárenské poklopy

Vodárenské poklopy sú dodávané v troch variantách - **hydrantové, šupátkové** a **ventilové,** známe aj ako prípojkové. Vo všeobecnosti sú poklopy využívané ako ochrana podzemných ovládacích prvkov. **Hydrantové** slúžia ako ochrana pred zasypaním ovládania podzemných hydrantov. **Šupátkové** zabezpečujú prístup ku zemnej súprave, ktorá slúži na ovládanie samotného šupátka. Rovnako **ventilové** chránia pred zasypaním a poskytujú prístup ku ovládaniu zemnej súpravy.

.Doporučené príslušenstvo

zemná súprava šupátková tuhá / teleskopická
sekcia Príslušenstvo

kľúč hydrantový
sekcia Príslušenstvo

zemná súprava ventilová tuhá / teleskopická
sekcia Príslušenstvo

kľúč ventilový / prípojkový
sekcia Príslušenstvo

tabuľka šupátková plastová (uni)
sekcia Príslušenstvo

.Praktické informácie

. výrobok je určený na použitie so štandardizovanými zemnými súpravami
. vhodný na zakopávku do zeme
. odolná liatinová konštrukcia
. v ponuke vo variante na vodu s označením “W” alebo na plyn s označením “P”
. poklopy dostupné aj ako kompozitné

Aktuálne fotografie, certifikáty a vyhlásenia o zhode na vyžiadanie.

.Technický nákres - poklop hydrantový DN 50-80 (liatina)

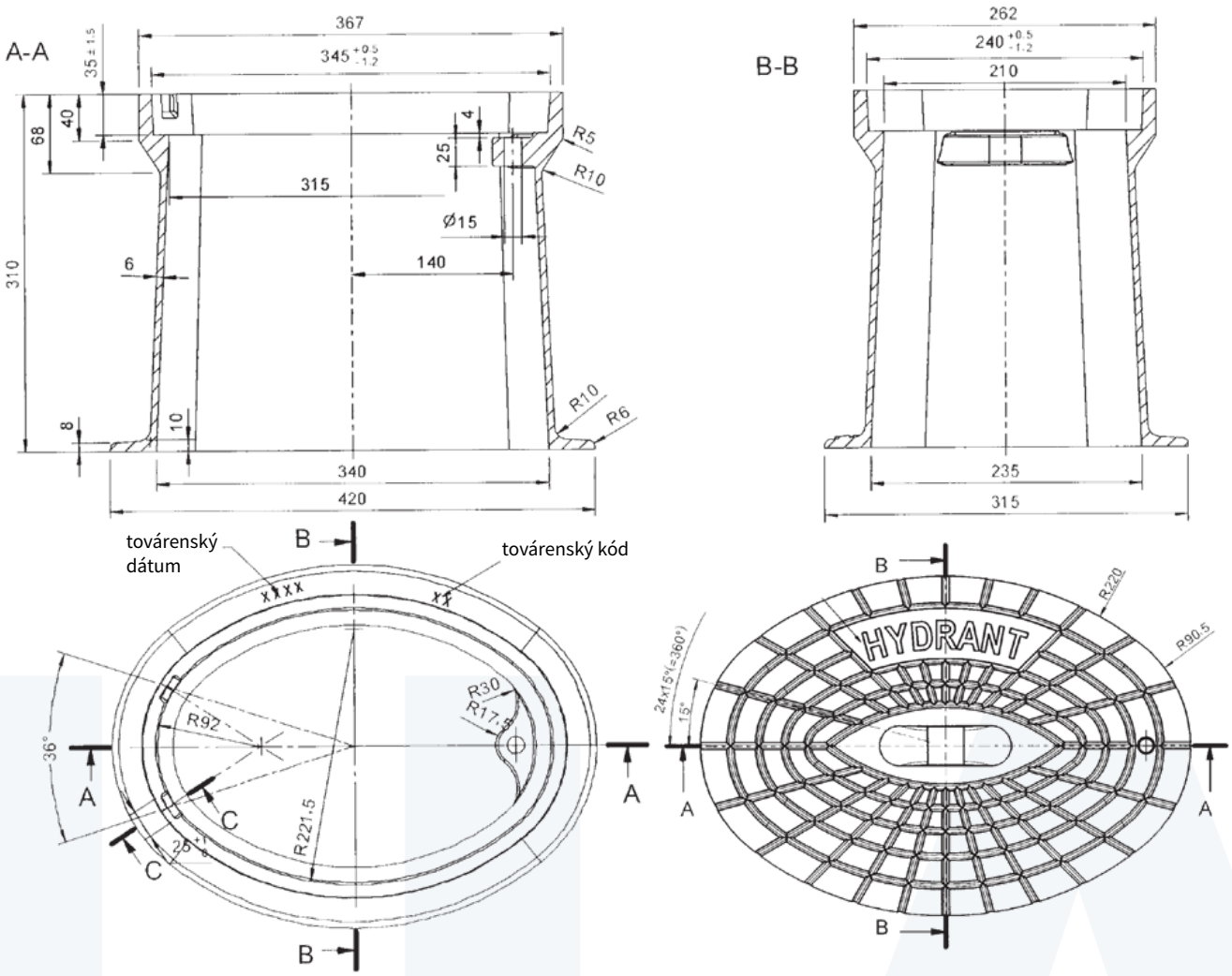

.Dôležité informácie

. tento hydrantový poklop je určený pre podzemné hydranty do DN 80. V prípade DN 100 je potrebné objednať príslušný poklop
. v ponuke **celoliatinové** aj **kompozitné** hydrantové poklopy

Materiálové zloženie podľa normy EN 1561

.Sumárne informácie

obj.č.	názov	hmotnosť (kg)
PKLHYDKOMP	poklop hydrantový VODA KOMPOZIT	10,1
PKLHYDLIA100	poklop hydrantový VODA LIAT. DN 100	32
PKLHYDLIA	poklop hydrantový VODA LIAT. DN 50-80	25,3

.Technický nákres - poklop šupátkový

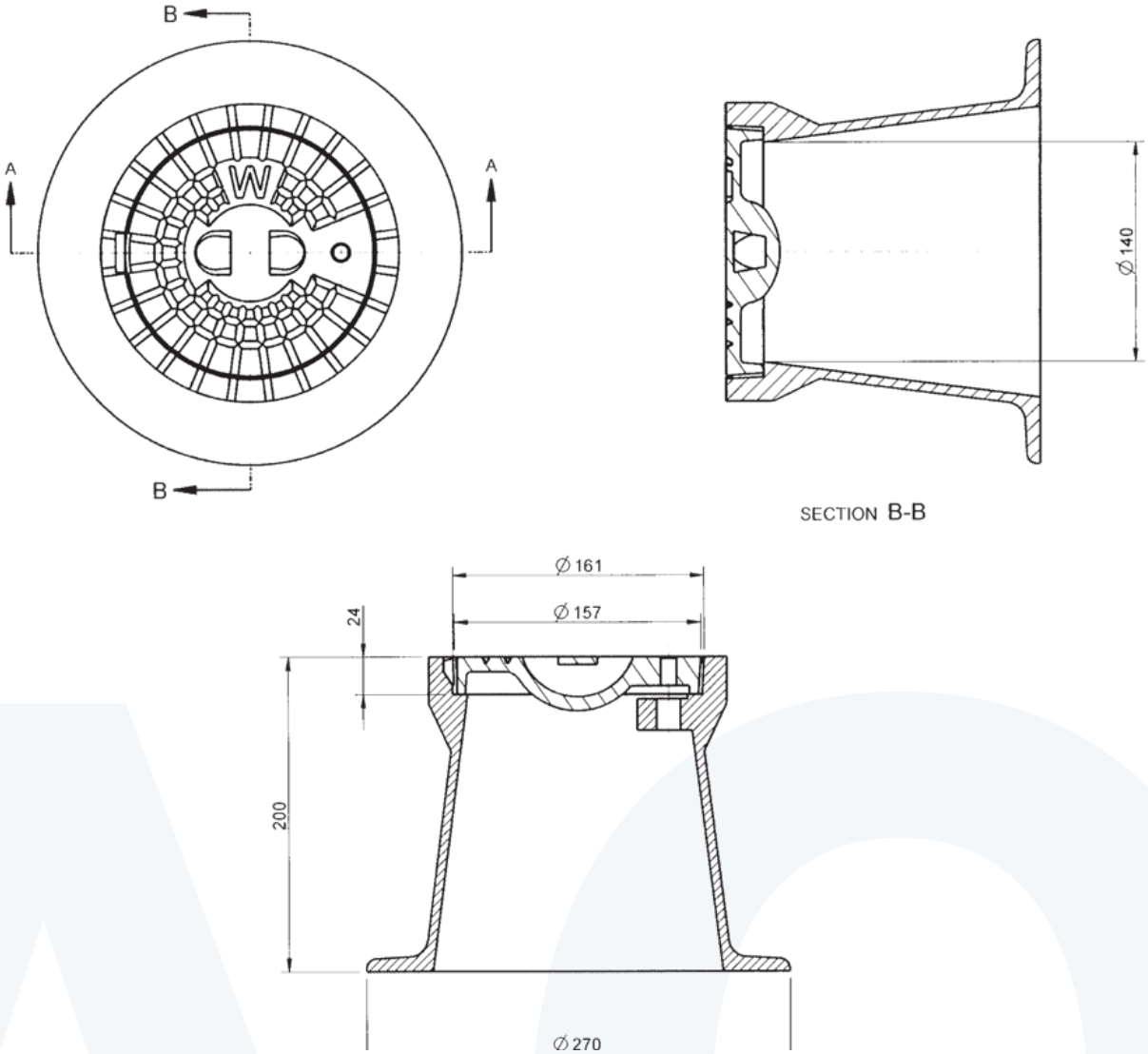

.Dôležité informácie

. v ponuke **celoliatinové** aj **kompozitné** šupátkové poklopy
. s označením “W” pre vodu a “P” pre plyn

Materiálové zloženie podľa normy EN 1561

.Sumárne informácie

obj.č.	názov	hmotnosť (kg)
PKLSUPKOMP	poklop šupátkový VODA KOMPOZIT	3,8
PKLSUPLIA	poklop šupátkový VODA LIAT.	10,1
PKLSUPPLYLIA	poklop šupátkový PLYN LIAT.	10,1

.Technický nákres - poklop ventilový/prípojkový

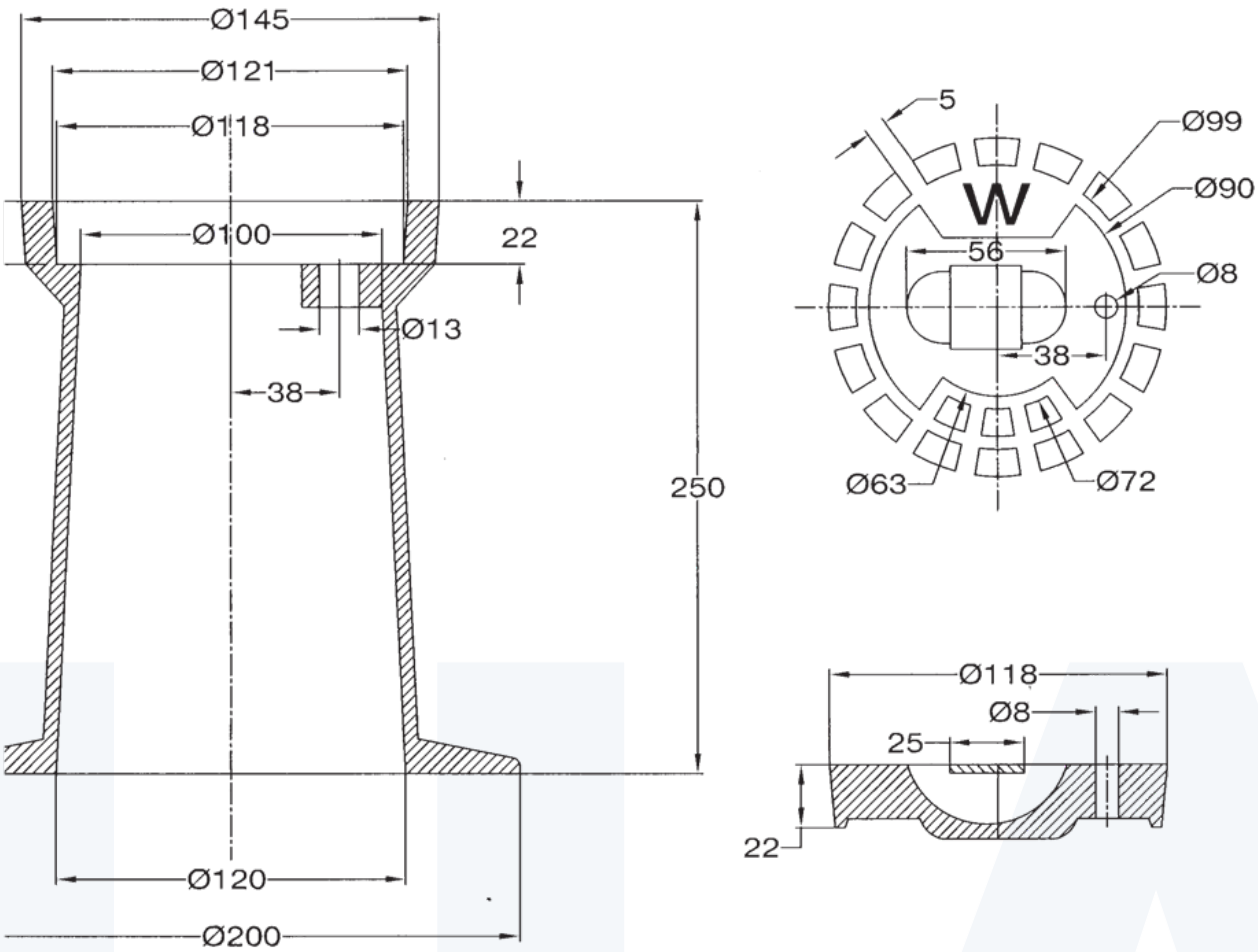

.Dôležité informácie

. v ponuke **celoliatinové** aj **kompozitné** ventilové/prípojkové poklopy
. s označením “W” pre vodu a “P” pre plyn

Materiálové zloženie podľa normy EN 1561

.Sumárne informácie

obj.č.	názov	hmotnosť (kg)
PKLVENKOMP	poklop ventilový VODA KOMPOZIT	2,1
PKLVENLIA	poklop ventilový VODA LIAT.	6,6
PKLVENPLYLIA	poklop ventilový PLYN LIAT.	6,6

AQUA-SHOPPING
VODÁRENSKÉ ARMATÚRY

AQUA - SHOPPING s.r.o.
Ku krížu 1196/11, 951 15 Mojmírovce
IČO: 50571745 I IČ DPH: SK2120384948

www.aquashopping.sk
info@aquashopping.sk

Miroslava Tomšíková
konateľka
+421 905 260 394

Jozef Gajdoš
obchodno - technický manažér
+421 905 409 663

Marián Kiko
obchodný manažér
+421 905 922 331

PREVÁDZKA / KANCELÁRIA / SKLAD :
Novozámocká 67, 949 05 Nitra
areál SODA Business Park

Google maps

© AQUA - SHOPPING s.r.o.. Všetky práva vyhradené.
Spoločnosť AQUA - SHOPPING s.r.o. si vyhradzuje právo na zmenu výrobkov a aktualizáciu informácií bez predchádzajúceho upozornenie.
Všetky informácie boli aktualizované ku 12/2021.